Art.14312 - WS S Deckeneinbau 1:1 400x400 cm, mattweiß

Gewicht: 40 kg

Maße sind in mm angegeben

Spalluto GmbH
The innovative way to show
Screens & AV Solutions

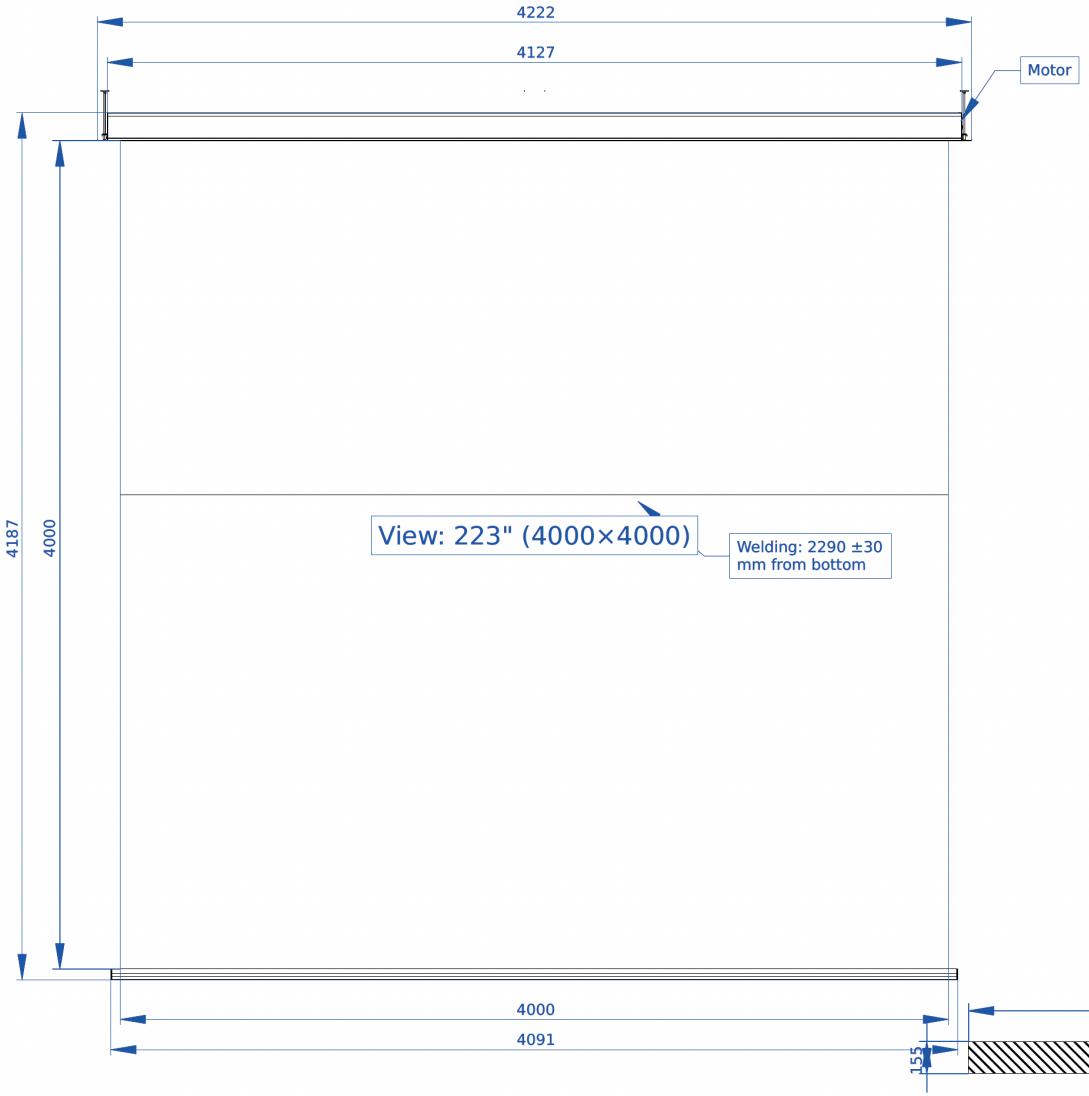

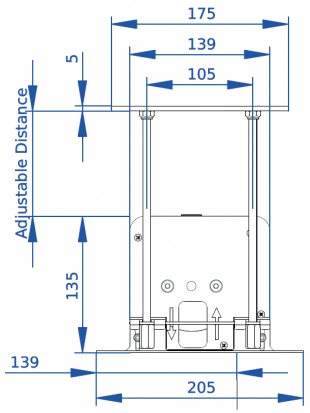

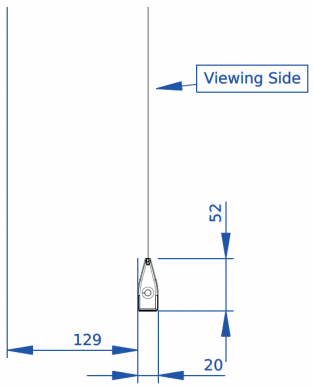

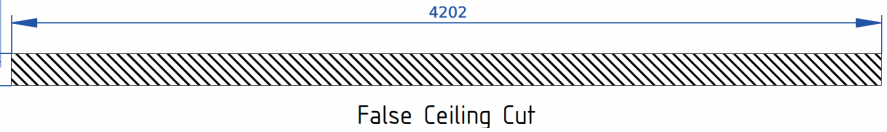

WS Spalluto GmbH • Nassenackerstr.6 • 76476 Bischweier • info@wsspalluto.de • 07222-9190-0

Irrtümer, Änderungen und technische Weiterentwicklungen vorbehalten. Bitte beachten Sie, dass alle Angaben den üblichen Industrietoleranzen unterliegen.